ts power

Energia sempre disponibile

Vi presentiamo in anteprima il kit fotovoltaico da balcone “plug and play”

ts power

Play2.0

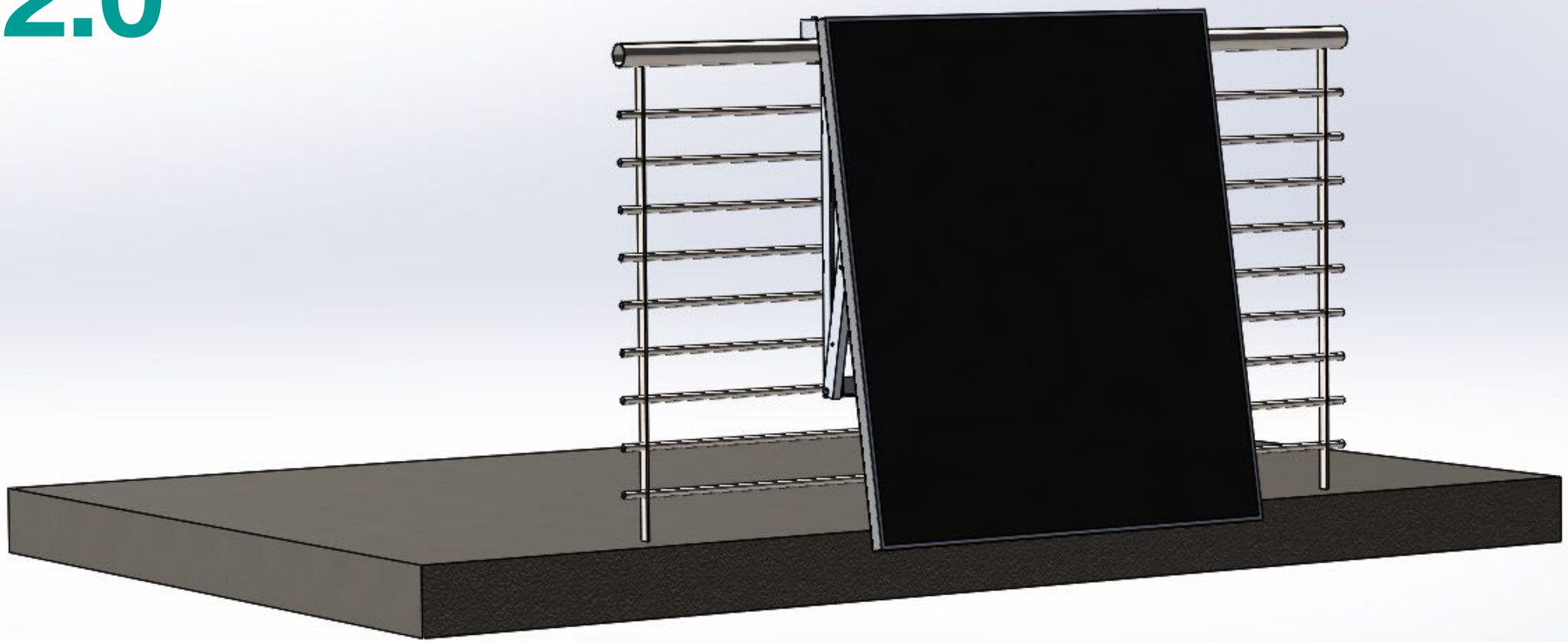

Kit composto da n.1 modulo fotovoltaico da 205W della misura di 1x1,13mt + microinverter da 200W

ts power

Play3.5

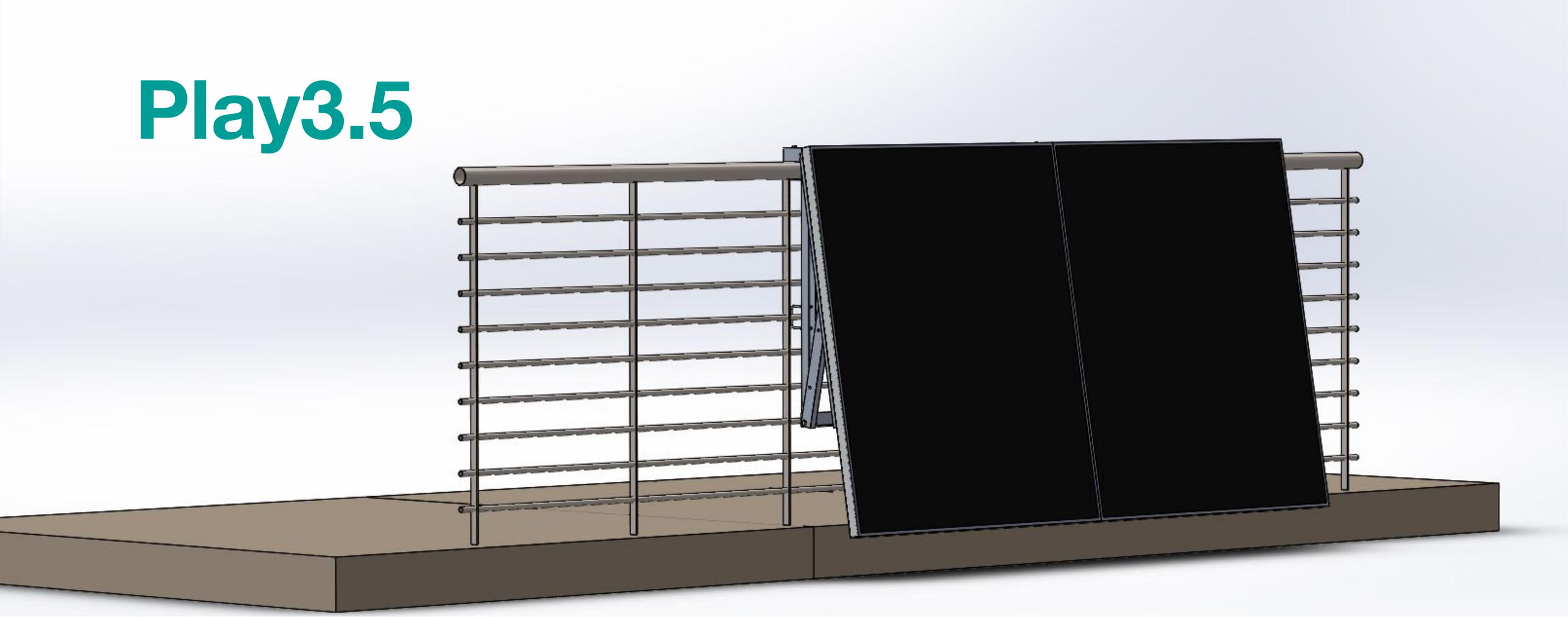

Kit composto da n.2 moduli fotovoltaici da 205W della misura di 1x1,13mt + microinverter da 350W

ts power

Le caratteristiche che rendono unico il nostro kit…

ts power

1 Facile installazione

Non servono particolari competenze tecniche specifiche per installare il sistema.
Le staffe di fissaggio alla ringhiera o parete sono progettate per essere assemblate attraverso poche viti (in dotazione) e il **microinverter incluso è già dotato di cavo da 3,5m** con spina Shuko per essere collegato alla presa di corrente dedicata.

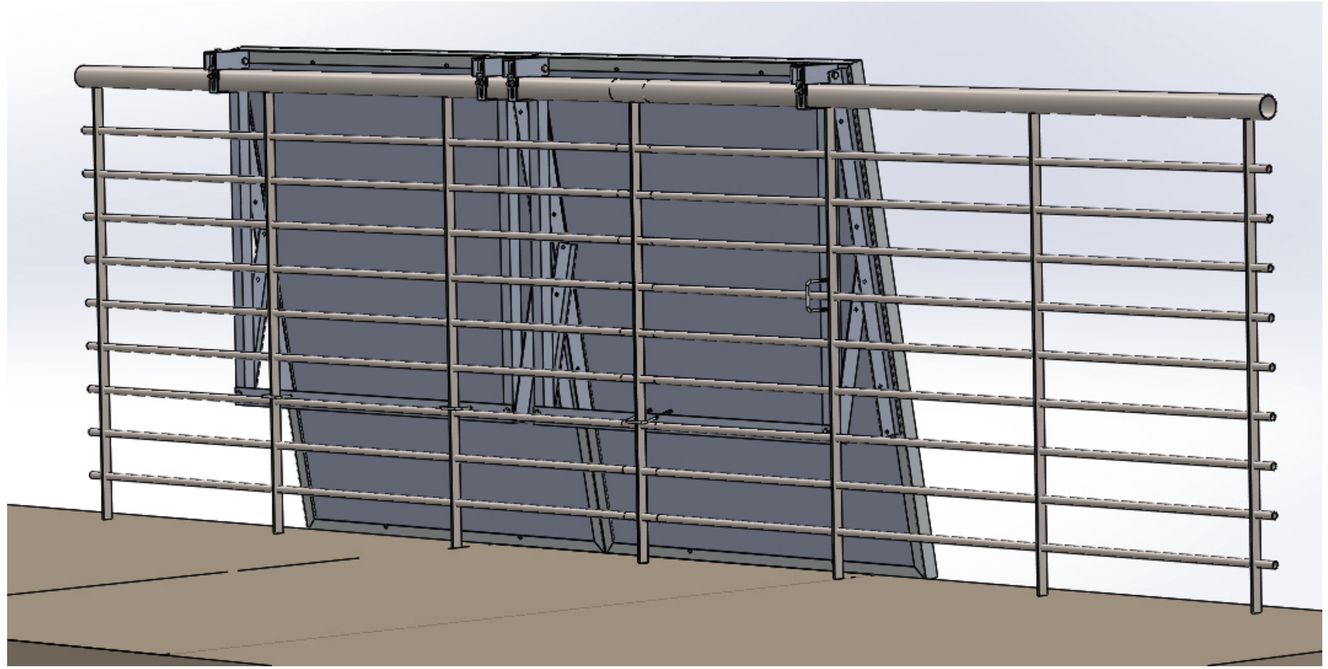

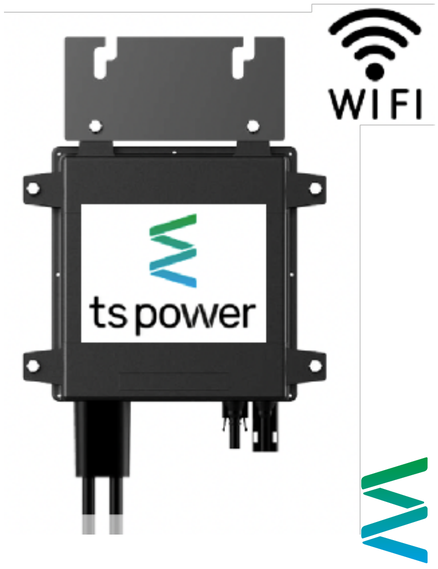

2 Sistema modulare

Fotovoltaico Plug & Play = impianti con potenza < 350W

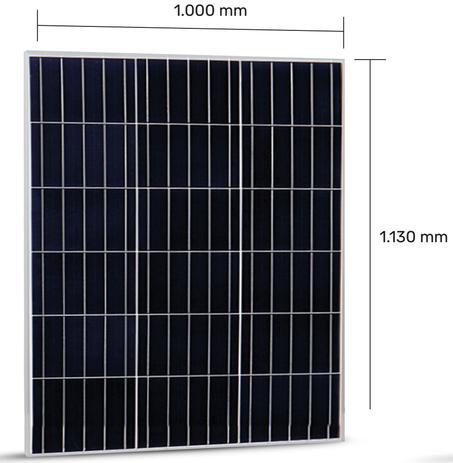

1 pannello 205Wp
+ inverter 200Wp

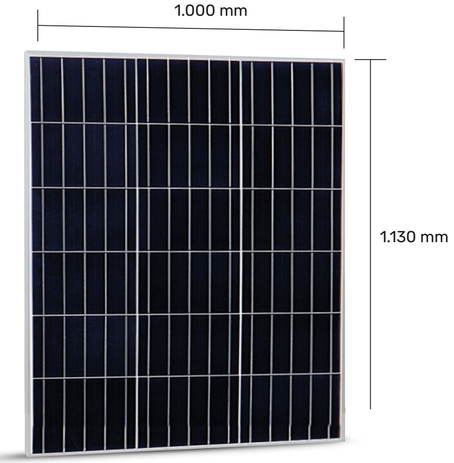

2 pannelli 205Wp cad.
+ inverter 350 (400Wp)

Mini Fotovoltaico = impianti con potenza superiore a 350 W, ma inferiore o uguale a 800W

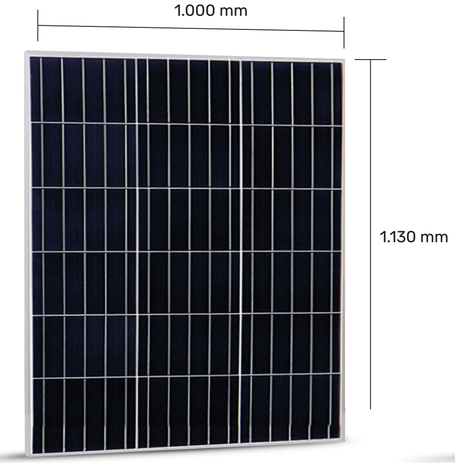

3 pannelli 205Wp cad.
+ inverter 600Wp

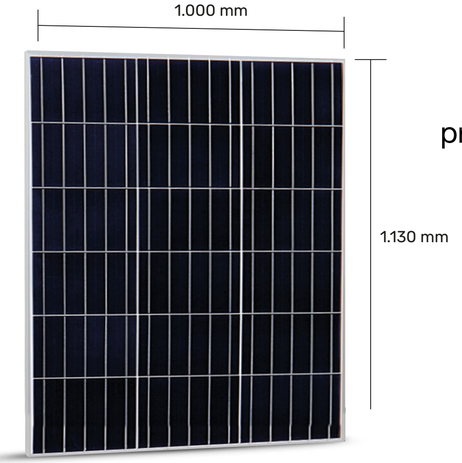

4 pannelli 205Wp cad.
+ inverter 800Wp

Ogni kit prevede
un Microinverter dedicato
prefissato nella struttura di supporto

ts power

3 Kit compatto e trasportabile

Il peso contenuto e le dimensioni compatte del pannello fotovoltaico di soli 1x13m, invece delle ingombranti soluzioni proposte dalla concorrenza (pannelli da 1,75x1,13m), consente di trasportare con comodità il kit. Tutti i componenti sono ben riposti all'interno della confezione di vendita dotata di comode maniglie ai lati per una facile trasportabilità.
Le dimensioni contenute del packaging permettono una movimentazione più facile e in sicurezza.

ts power

4 Supporto universale

Il **design flessibile ed universale** delle staffe di fissaggio in alluminio consente l'installazione del kit sia sui **parapetti** (ringhiere) **che a parete**.
Le staffe di supporto in alluminio sono state realizzate per l'installazione del pannello fotovoltaico in 4 inclinazioni diverse (0°/10°/20°/30°) per consentire all'utente finale di scegliere il miglior compromesso tra produzione di energia e scenario di installazione.

340 kW (0°)

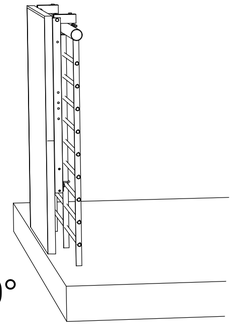

395 kW (10°) **+16%** rispetto allo 0°

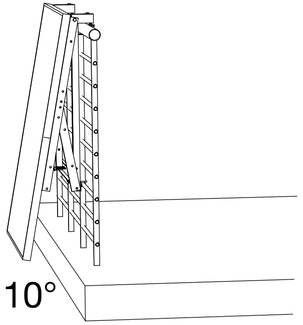

440 kW (20°) **+30%** rispetto allo 0°

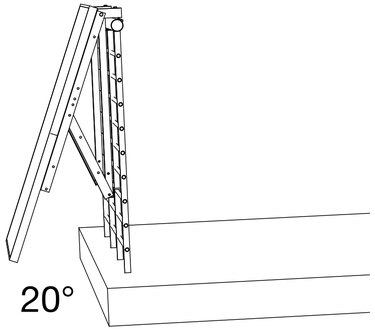

474 kW (30°) **+40%** rispetto allo 0°

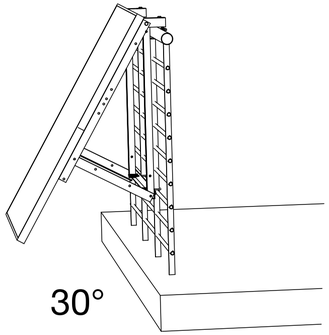

Simulazione centro Italia, orientamento SUD, produzione annua.

ts power

5 App di monitoraggio

Il microinverter è dotato di WiFi integrato così da connettere l'impianto e monitorarne le performance da remoto tramite App gratuita dedicata.

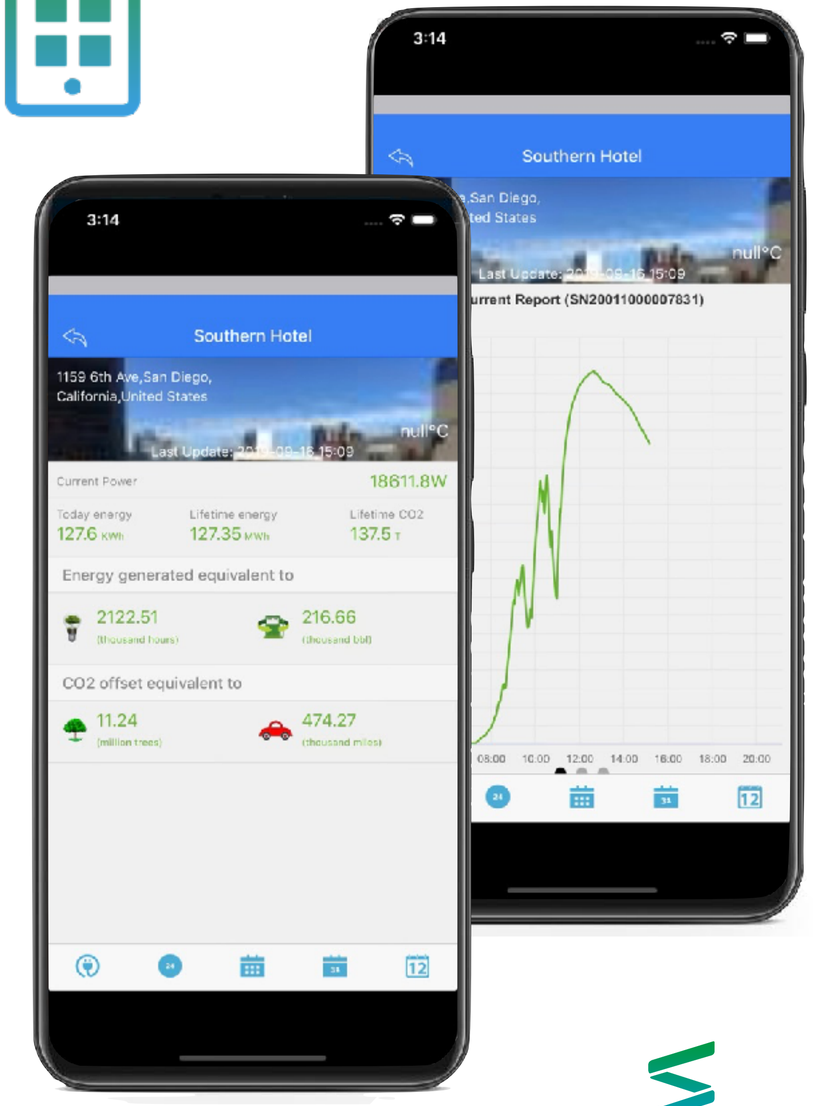

Dati rilevati dall'app:

- Energia prodotta in tempo reale (grafico W/ora)
- Energia prodotta dalla prima "messa in funzione"
- Co2 risparmiata
- Energia generata equivalente a…

APP tradotta in 18 lingue tra cui: **italiano**, tedesco, inglese, francese, spagnolo, portoghese, cinese, arabo…

ts power

6a Iter burocratico semplificato per impianti “Plug & Play”

Non è necessaria alcuna asseverazione per i kit “**PLUG & PLAY**” e cioè quegli impianti che producono una potenza **fino a 350W**.

È prevista solamente la compilazione e l’invio al proprio gestore del modulo ARERA “*Comunicazione Unica per impianti di produzione di potenza inferiore a 800W*”.

Il modulo è presente all’interno della confezione di vendita.

ARERA
Autorità di Regolazione per Energia Reti e Ambiente

- è inserito il seguente Allegato 1: “

Allegato 1 – Comunicazione Unica per impianti di produzione di potenza inferiore a 800 W

Il sottoscritto ……, nato a …… il …… e residente nel Comune di …… Provincia (…..) via …… n. ……, CAP c. f. / P.IVA ……, recapiti:
Tel fisso…… cellulare……
E-mail……

Ai sensi degli art. 46 e 47 del D.P.R. 445/00, consapevole delle sanzioni penali nel caso di dichiarazioni non veritiere e falsità negli atti, richiamate dall’art. 76 del medesimo D.P.R. 445/00, nella qualità di:
☐ Proprietario;
☐ titolare di altro diritto reale di godimento;
☐ amministratore del condominio sulla base di mandato dell’assemblea condominiale;
☐ altro (specificare) _____.

COMUNICA

Che in data _____

☒ presso il punto di prelievo identificato con il codice POD…… sarà installato e connesso alla rete con obbligo di connessione di terzi un impianto di produzione di potenza inferiore a 800 W avente le seguenti caratteristiche:
fonte/tipologia ……fotovoltaico……, marca……TS Play……,
modello……Play 3.5…, potenza attiva nominale pari a ……0,30…… [kW] e potenza nominale complessiva degli inverter (se presenti) pari a ……0,30…… [kW].

☐ l’impianto di produzione di potenza inferiore a 800 W, già installato presso il punto di connessione identificato con il codice POD…… sarà oggetto di un intervento di potenziamento. A seguito del predetto intervento di potenziamento l’impianto di produzione avrà complessivamente una potenza attiva nominale pari a …… [kW] e una potenza nominale complessiva degli inverter (se presenti) pari a …… [kW]

☐ complessivamente sul predetto impianto sono stati installati sistemi di accumulo per una capacità nominale pari a……kWh.

ts power

6b E per un impianto MINI Fotovoltaico?

Per gli impianti con potenza **>350W e fino a 800W**, tuttavia (definiti **MINI Fotovoltaico**) è richiesta la dichiarazione di un elettricista che attesti la conformità della presa a cui viene collegato l'impianto, integrando di fatto la Dichiarazione di Conformità dell'impianto elettrico di casa e l'asseverazione prevista per legge.*

*Delibera 04 agosto 2020 315/2020/R/eel AREA (Autorità di Regolazione per Energia Reti e Ambiente)
Art.6ter.6… Nel solo caso degli impianti di produzione di potenza inferiore a 800W diversi dagli impianti di produzione "Plug & Play" la Comunicazione Unica trasmessa all'impresa distributrice deve contenere anche i seguenti allegati: **a)** lo schema elettrico unifilare definitivo dell'impianto di produzione, con evidenza dei generatori, degli eventuali inverter, dei dispositivi generali e dei dispositivi di sezionamento, e le modalità di connessione del medesimo impianto alla rete, secondo le Norme CEI applicabili; **b)** la dichiarazione di conformità dell'impianto di produzione alla regola dell'arte ai sensi della vigente normativa; **c)** la dichiarazione di conformità di eventuali dispositivi di conversione statica e di interfaccia installati; **d)** il regolamento di esercizio sottoscritto dal produttore.

A tal fine ciascuna impresa distributrice predispone un modello di regolamento di esercizio conforme a quanto previsto dall'Allegato G bis alla Norma CEI 0-21, e lo rende disponibile ai richiedenti la connessione tramite il proprio sito internet.

ts power

7 Sconto in fattura

Il Cliente potrà usufruire dell’Ecobonus per l’acquisto del kit
che prevede uno sconto in fattura del 50% se previsto dal punto vendita.

ts power

8 Garanzia 10/25 anni

Siamo così sicuri della qualità dei nostri prodotti che abbiamo deciso di concedere ben **10 anni di garanzia** su pannello e microinverter!

25 anni di garanzia sulle performance del pannello fotovoltaico.

ts power

9

inoltre…

- Alta efficienza 95,5% CEC
- Grado di protezione NEMA-6/IP66/IP67
- Messa a terra integrata per una facile installazione
- Cavo di sicurezza in acciaio incluso

ts power

La concorrenza…

enel x

GRUPPO HERA

GREEN SOLAR AUSTRIAN QUALITY

EET

ts power

	ts power	enel x	GRUPPO HERA	GREEN SOLAR AUSTRIAN QUALITY	EET
Kit compatto e trasportabile	✓	✗	✓	✗	✗
Facilità di installazione	✓	✗	✓	✗	✗
Sistema modulare/ espandibile	✓	✗	✗	✗	✗
Staffe di fissaggio universali (muro/ringhiera)	✓	✗	✗	✗	✗
Staffe di supporto regolabili (0°-10°-20°-30°)	✓	✗	✓	✗	✗
WiFi integrato per monitoraggio via app	✓	✗	✗	✗	✗
Garanzia 10 anni	✓	✓	✓	✓	✓

ts power